Charge Amps **Dawn**

Manualde usuario

Español

CHARGE AMPS

www.chargeamps.com

Respete el medioambiente. El producto no se debe eliminar con los residuos domésticos. Este producto contiene componentes eléctricos o electrónicos. Entregue el producto para su recogida y tratamiento adecuados en un centro autorizado, por ejemplo, en el punto limpio de su zona.

En conformidad con las directivas pertinentes de la UE y la legislación del Reino Unido.

El incumplimiento de las indicaciones, instrucciones y precauciones de seguridad antes mencionadas implica la anulación de cualquier disposición de garantía y que Charge Amps AB puede rechazar una reclamación de indemnización en relación con cualquier lesión/daño o incidente (directo o indirecto) que sea resultado de dicha negligencia.

Charge Amps AB no garantiza la exactitud ni la exhaustividad de este documento y no tendrá responsabilidad alguna por las consecuencias de utilizar la información aquí contenida. Charge Amps AB se reserva el derecho de realizar modificaciones en la información publicada en el presente documento sin previo aviso.
En www.chargeamps.com se puede consultar la versión más reciente del documento.

© Copyright Charge Amps AB. Todos los derechos reservados. Quedan terminantemente prohibidas la copia, modificación o traducción sin la autorización previa por escrito de Charge Amps AB.

1 Seguridad

ADVERTENCIA: Lea todas las instrucciones antes de instalar

- El uso inadecuado puede causar el riesgo de sufrir lesiones personales.
- El producto solo lo debe instalar un electricista cualificado de acuerdo con el manual de instalación.
- Se aplican los requisitos y restricciones de uso nacionales.
- Utilice este producto exclusivamente para la recarga de vehículos eléctricos compatibles.
- No utilice nunca adaptadores entre el conector del VE y el cable de carga.
- No está permitido el uso de juegos de cables alargadores.
- Antes de utilizar el producto, compruebe si presenta daños visibles.
- No intente nunca reparar o utilizar el producto si tiene daños.
- No sumerja el producto en el agua, no lo someta a uso físico inadecuado ni introduzca objetos extraños en ninguna parte del producto.
- No intente nunca desmontar el producto de ninguna manera.
- El propietario es responsable de informar a los usuarios de la compatibilidad de los puntos de recarga.

2 Datos técnicos

Estándar de recarga	Modo 3
Identificador de la fuente de alimentación para VE	⟨c⟩
Medición de energía	Energía eléctrica activa con certificado MID Contador
Toma	Tipo 2, 22 kW
Tensión nominal (Un)	230/400 V
Tensión nominal de aislamiento (Ui)	250/400 V
Tensión nominal de impulso soportada (Uimp)	4 kV
Frecuencia nominal (fn)	50 Hz
Corriente nominal (In)	32 A
Factor de simultaneidad nominal (RDF, siglas en inglés)	1 (se puede rebajar si se utiliza con una función de balanceo de carga)
Dimensiones (an x lar x alt)	250 x 145 x 380 mm
Características de la fuente de alimentación y potencia	Equipo de alimentación CA del VE conectado a red de alimentación CA, conexión permanente
Tipo de montaje	AEVCS
RFID	Tipo: ISO/IEC 14443 Tipo A 13,56 MHz Mifare gama: 13 553 – 13567 MHz Potencia máx: 24 dBm
Bluetooth	Tipo: Clase 2 Versión: v4.2 Gama: 2400 – 2500 MHz Potencia máx.: 4 dBm

Wifi	Tipo: 802,11 b/g/n gama: 2400 – 2500 MHz Potencia máx.: 17,5/14/12,5 dBm@802,11 b/g/n
Redes de comunicación móvil	Tipo: LTE-M, eMTC Bandas LTE-M compatibles: B3, B8 y B20. Gama: 699-960 / 1710-2155 MHz Potencia máx.: 28 dBm @LTE-M Tarjeta SIM: montada

3 Resumen del producto

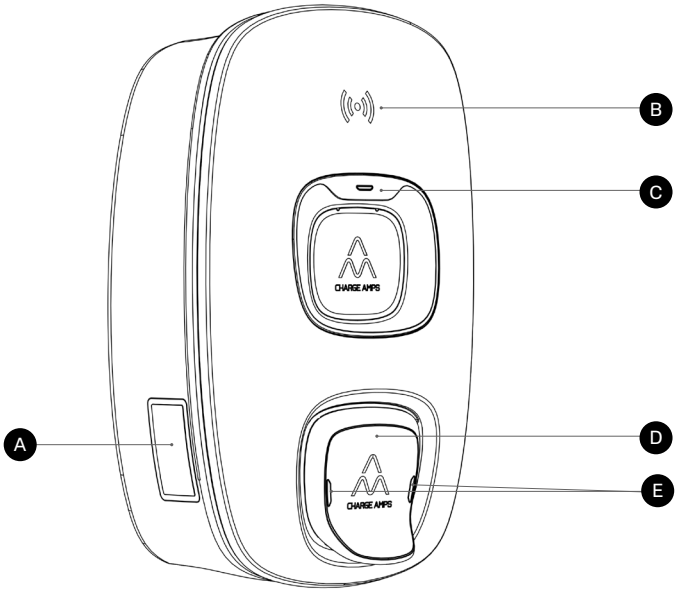

- **A** Pantalla MID
- **B** Lector RFID
- **C** Luz del RFID
- **D** Toma del VE
- **E** Luz de la toma

3.1 Contenido del embalaje

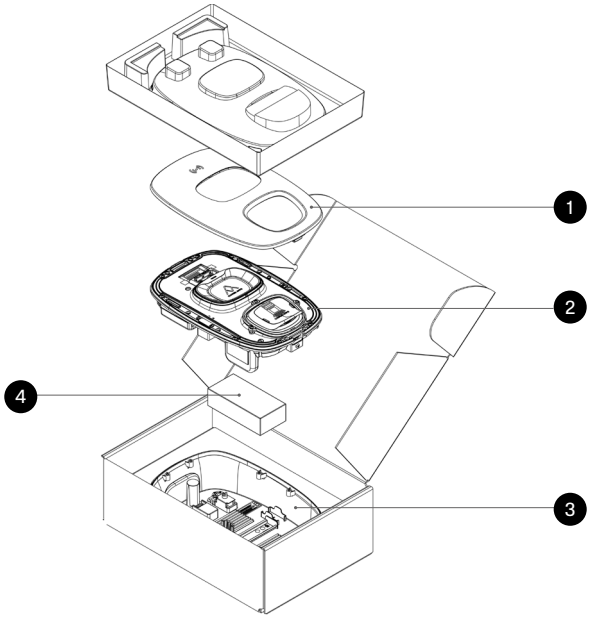

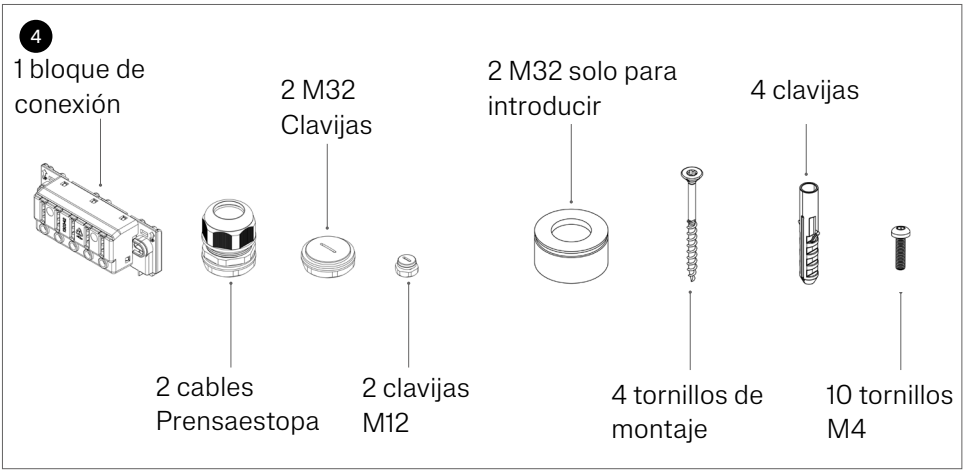

1. Tapa delantera
2. Unidad de recarga
3. Placa trasera
4. Accesorios:

- 1 bloque de conexión
- 2 prensaestopas de cable
- 2 clavijas M32
- 2 clavijas M12
- 2 M32 solo para introducir
- 4 tornillos de montaje
- 4 clavijas
- 10 tornillos M4

Contenido extra:

- 1 etiqueta RFID
- Guía rápida de usuario
- Carta de bienvenida

4 Uso

4.1 Añadir etiqueta RFID

N.B.: Asegúrese de que su instalador le ha dado acceso a Charge Amps Admin Portal para poder administrar así las etiquetas RFID.

Añada una etiqueta RFID utilizando el servicio en nube de Charge Amps: https://my.charge.space/admin

4.2 Empezar y detener la recarga sin identificación RFID

1. Inicie la carga conectando el conector del VE al coche. Levante la tapa de la toma del VE y conecte la clavija del VE al la toma del VE.
2. Detenga la recarga desconectando el conector del VE del coche y desconecte la clavija del VE de la toma del VE.

4.3 Empezar y detener la recarga con identificación RFID

1. Inicie la carga conectando el conector del VE al coche. Levante la tapa de la toma del VE y conecte la clavija del VE al la toma del VE.
2. Sostenga la etiqueta RFID brevemente delante del lector de RFID para empezar a cargar.

   Si no se verifica ninguna etiqueta RFID durante el período de 5 minutos, será necesario iniciar la recarga de forma remota o reactivarla desenchufando y enchufando el conector del VE.
3. Detenga la recarga desconectando el conector del VE del coche y desconecte la clavija del VE de la toma del VE.

4.4 Bloqueo del cable

Durante la recarga se activa automáticamente el bloqueo del cable.

4.5 Conectividad a la nube

Si Charge Amps Dawn está conectado a Charge Amps como el proveedor del servicio en la nube, tiene a su disposición Charge Amps Cloud y Charge Amps App.

Charge Amps **App**

Descargue la Charge Amps App para disfrutar del control total, ajustar la configuración y permitir la recarga y programación inteligente.

GET IT ON Google Play

Download on the App Store

Charge Amps **Cloud**

Cree una cuenta en Charge Amps Cloud para configurar, controlar y administrar su cargador a través de nuestra interfaz web.

Mi espacio de recarga →

https://my.charge.space/

Información completa del producto

En www.chargeamps.com dispone del manual de instalación, el manual de usuario y demás documentación de producto del Charge Amps Dawn.

Información del producto →

https://www.chargeamps.com/es/product/charge-amps-dawn/

4.6 Pantalla MID

	Resumen del total de energía (kWh) importada utilizando Charge Amps Dawn.
IMP/kWh: 1000	Impulsos por kWh
S/N: ABC0123456789	Número de serie MID
LR-SW: 2.2 CRC: 43ECD8A2	Versión legal de software y CRC
LNR-SW: 3.3 CRC: 66585487	Versión no legal de software y CRC

4.7 Reiniciar el MCB

Si el MCB está instalado internamente del Charge Amps Dawn y el MCB está activado, resetee el MCB siguiendo los pasos indicados abajo.

Herramientas recomendadas:

- Un torx 25 para desenroscar la tapa delantera

1. Utilizando un torx 25, afloje el tornillo de bloqueo girándolo en sentido antihorario hasta que la tapa se suelte un poco de abajo. No desenrosque por completo el tornillo de bloqueo.

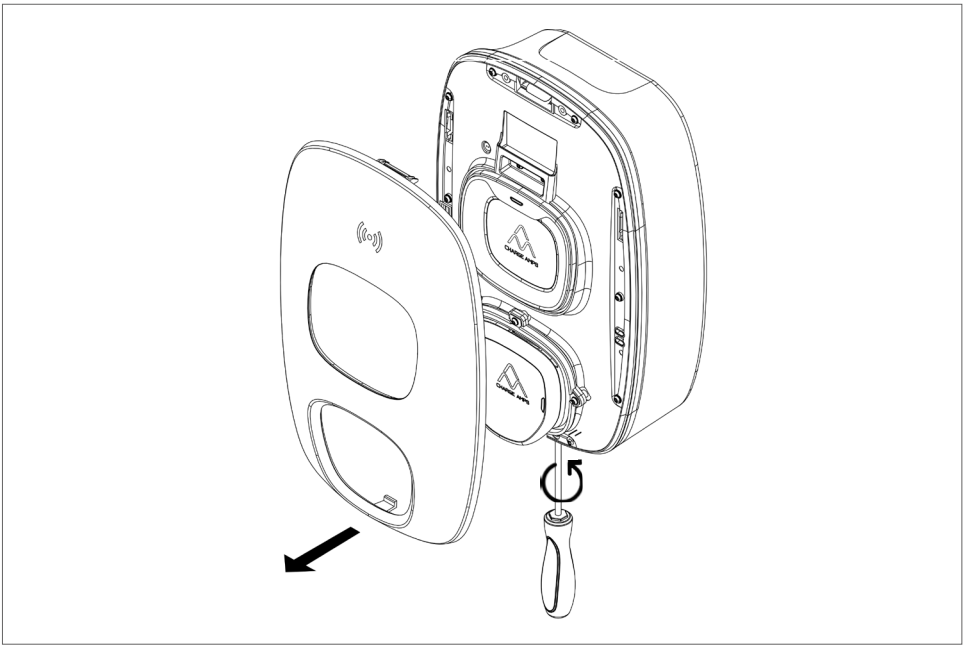

2. Retire la tapa delantera tirando desde abajo.

3. Retire el tapón de goma.

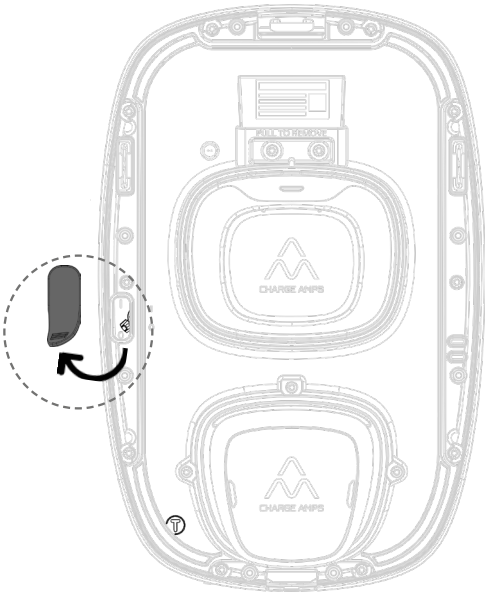

4. Gire el interruptor a su posición vertical mediante un destornillador.

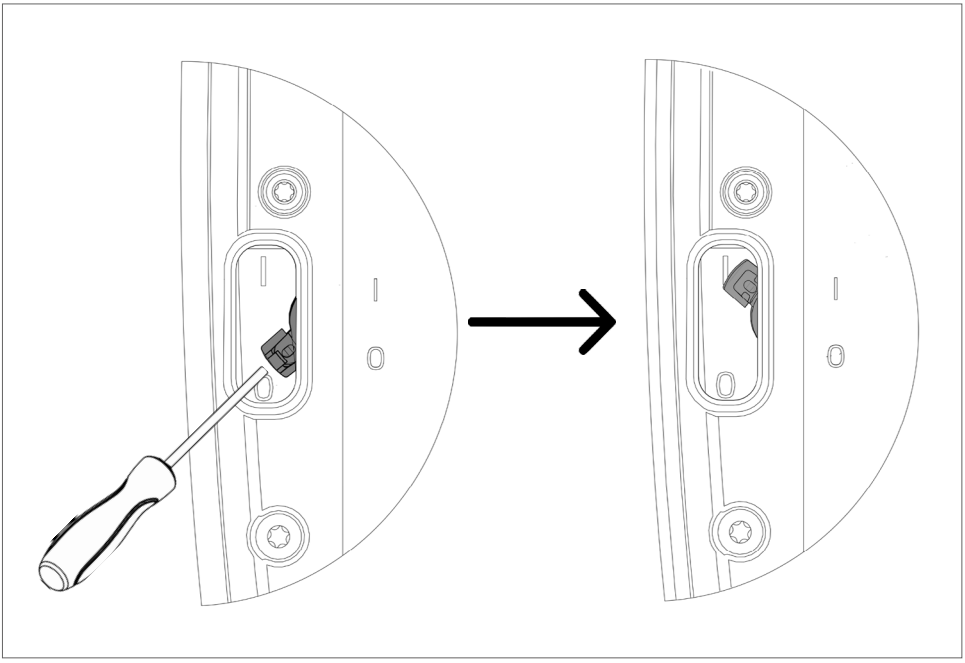

5. Vuelva a colocar el tapón de nuevo en su sitio.

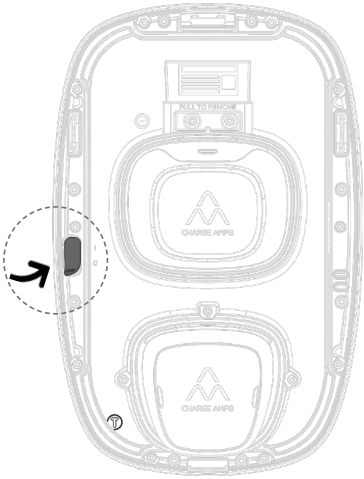

6. Reensamble el Charge Amps Dawn introduciendo el reborde inferior de la tapa delantera y gire la tapa hasta su posición. Asegúrela en su posición apretando el tornillo de bloqueo de la tapa delantera utilizando un tornillo torx 25.

N.B.: Aplique un par máx. de 2 Nm al apretar el tornillo.

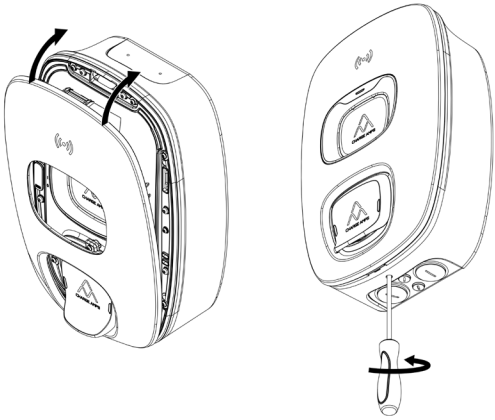

4.8 Detecte defectos a tierra y pruebe el RCD

La función RCD incorporada del Charge Amps Dawn necesita comprobarse dos veces al año. Los defectos a tierra se indican con luz roja fija en la luz de la toma y luces de RFID. Pruebe y reinicie la función RCD incorporada siguiendo los pasos de abajo.

Herramientas recomendadas:

- Un torx 25 para desenroscar la tapa delantera.
- Un cable de carga.
- Acceso a un vehículo eléctrico para comenzar una sesión de carga.

1. Utilizando un torx 25, afloje el tornillo de bloqueo girándolo en sentido antihorario hasta que la tapa se suelte un poco de abajo. No desenrosque por completo el tornillo de bloqueo.
2. Retire la tapa delantera tirando desde abajo.

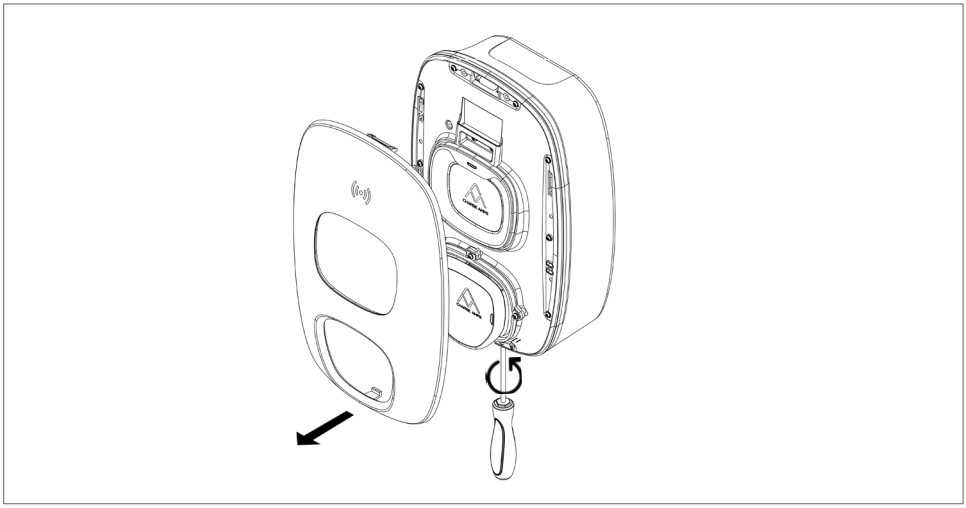

3. Conecte el vehículo eléctrico al Charge Amps Dawn utilizando un cable de carga.
4. Si la autenticación RFID está habilitada, sostenga la etiqueta RFID brevemente delante del lector RFID para empezar a cargar.
5. Si se ha iniciado la sesión de recarga, mantenga su dedo sobre el botón de pruebas marcado con una «T» durante tres segundos para probar el RCD.

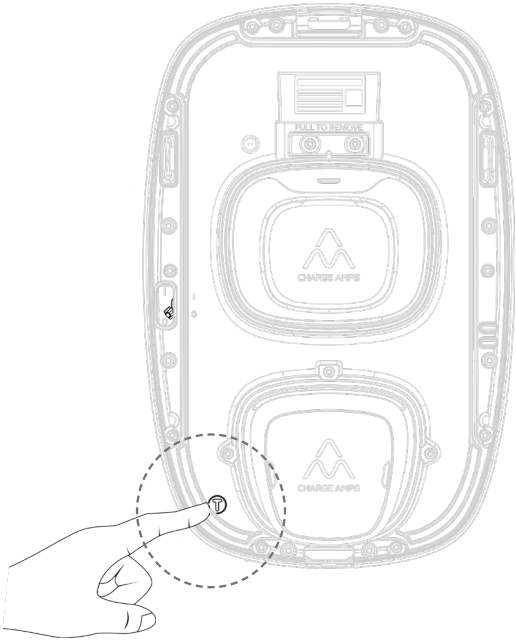

6. La carga se interrumpirá y una luz roja fija aparecerá en la luz de la toma, lo que indica una falla a tierra.
7. Reinicie el RCD desconectando el cable de carga desde el Charge Amps Dawn.

8. Aparecerá una luz verde en la luz de la toma que indica que el RCD se ha reiniciado.
9. Reensamble el Charge Amps Dawn introduciendo el reborde inferior de la tapa delantera y gire la tapa hasta su posición. Asegúrela en su posición apretando el tornillo de bloqueo de la tapa delantera utilizando un tornillo torx 25.

N.B.: Aplique un par máx. de 2 Nm al apretar el tornillo.

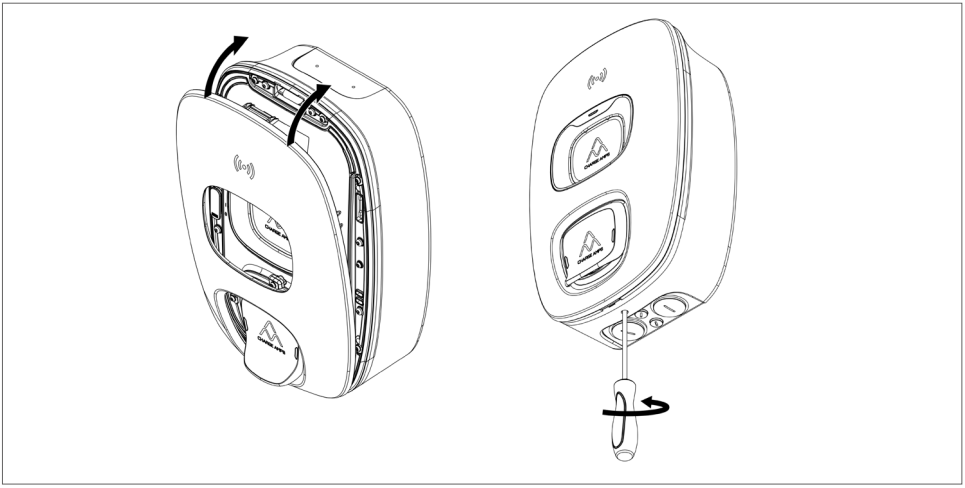

4.9 Indicadores led

4.9.1 General

Estado	Luz de la toma	Luz del RFID
Listo para cargar	Luz verde fija	Luz verde fija
Cargando	Luz azul intermitente	Sin luz
Recarga terminada	Luz amarilla fija	Sin luz

4.9.2 Verificación de etiqueta RFID

Estado	Luz de la toma	Luz del RFID
Esperando la verificación de la etiqueta RFID	-	Luz blanca intermitente rápida
Procesando la etiqueta RFID	-	Luz blanca intermitente
Etiqueta RFID aprobada	-	Luz verde intermitente
Etiqueta RFID no aprobada	-	Luz roja intermitente rápida

4.9.3 Otros

Estado	Luz de la toma	Luz del RFID
Error	Luz roja intermitente rápida	Luz roja intermitente rápida
Defecto a tierra detectado	Luz roja fija	Luz roja fija
Toma del VE no disponible	Sin luz	Sin luz
Actualización de firmware	Luz amarilla intermitente	Luz amarilla intermitente

5 Mantenimiento

5.1 Mantenimiento periódico

N.B.: No pulverice nunca agua ni otros líquidos directamente sobre el producto.

- Compruebe visualmente que la salida de la toma del VE no tenga daños.
- El exterior del producto debe limpiarse periódicamente con un paño limpio y seco para eliminar la suciedad y el polvo.
- No utilice detergente para limpiar ninguno de los componentes del producto.

5.2 Mantenimiento preventivo

N.B.: El mantenimiento preventivo debería realizarlo un electricista una o dos veces al año para comprobar que el Charge Amps Dawn está en perfectas condiciones.

- Retire la tapa delantera y la unidad de recarga e inspecciones visualmente el estado de las conexiones por cable.
- Haga una prueba del RCD interno (dos veces al año). Consulte las instrucciones para hacer pruebas y reiniciar el RCD interno en este manual de usuario.

6 Asistencia y servicio técnico

Si tiene alguna pregunta o problema en relación con el producto, siempre tendrá asistencia a su disposición. Para encontrar respuesta rápidamente a sus preguntas:
Lea el manual de usuario o el manual de instalación si allí se da respuesta a sus preguntas.

1. Si no encuentra respuesta a su pregunta en el manual de usuario, contacte la asistencia.
2. Si necesita servicio técnico o reparación, contacte primero con el establecimiento donde haya adquirido el producto.
3. Para más información, visite nuestro Centro de ayuda en: www.chargeamps.com/support

7 Garantía

Debido a que los términos de garantía varían de mercado a mercado, le recomendamos que se ponga en contacto con su proveedor con referencia a los términos.

www.chargeamps.com

Charge Amps AB (publ)
Frösundaleden 2B, 8th floor
SE–169 75 Solna, Suecia

Charge Amps UK Ltd
4th Floor, 3 More London Riverside
Londres SE1 2AQ, Reino Unido

Núm. doc.: 130986
Rev.: 02

© Copyright Charge Amps AB.
Todos los derechos reservados