Charge Amps **Aura 2**



Installations- och användarmanual

Svenska

CHARGE AMPS

www.chargeamps.com

Innehållsförteckning

1	**Säkerhet**	6
2	**Tekniska data**	7
3	**Produktöversikt**	10
3.1	Innehåll i förpackningen	11
4	**Före installation**	12
4.1	Rekommenderade verktyg	12
4.2	Utrustning som tillhandahålls av installatören	12
4.3	Monteringskrav	12
4.4	Elektriska krav	13
4.4.1	Skydd mot elektriska stötar och överströmmar	13
4.5	Internetåtkomst	14
4.5.1	LAN-anslutning	14
4.5.2	Wi-Fi-anslutning	15
4.5.3	LTE-anslutning	16
5	**Installation**	17
5.1	Montering	17
5.2	Kabelanslutning	19
5.3	Stolpmontering	24
6	**Konfiguration**	25
6.1	Enhetskonfiguration i Charge Amps Installer **App**	25
6.2	Konfiguration av Charge Amps **Cloud**	26
7	**Molnanslutning**	27
7.1	Charge Amps **Cloud**	27
7.2	Fullständig produktinformation	27

8 Användning 28
8.1 Charge Amps **App** 28
8.2 Laddning med och utan RFID-identifiering 28
8.2.1 Starta och avsluta laddning utan RFID-identifiering 28
8.2.2 Lägg till en RFID-tagg 29
8.2.3 Starta och avsluta laddning med RFID-identifiering 29
8.3 Återställning av inbyggda skydd 30
8.3.1 Återställa CBR efter jordfel eller överlast 30
8.3.2 Återställa MCB efter kortslutning 30
8.4 Testa det inbyggda jordfelsskyddet (RCD) 32
8.5 Kabellås 35

9 Displayer och indikatorer 36
9.1 Mätardisplay 36
9.2 Ladduttagens ljussignaler 37
9.2.1 Allmänt 37
9.2.2 Verifiering av RFID-tagg 37
9.2.3 Övrigt 38
9.2.4 Strömindikator 38
9.2.5 Statusindikatorernas ljussignaler 39

10 Regelbundet underhåll 40

11 Demontering 41

12 Produktsupport och service 42

13 Garanti 42



Skydda miljön! Får ej kasseras med hushållsavfall! Denna produkt innehåller elektriska eller elektroniska komponenter som ska återvinnas. Lämna produkten för återvinning på en anvisad plats, t.ex. kommunens återvinningsstation.

Kassering av produkten måste följa lokala miljölagar och riktlinjer. Produkten består av återvinningsbar aluminium, plast och elektronik och ska återvinnas enligt specifikationerna för dessa material.

CE

Uppfyller relevanta EU-direktiv.

Om du inte följer de regler, instruktioner och säkerhetsföreskrifter som anges i denna installations- och användarmanual, upphävs eventuella garantivillkor och Charge Amps AB kan avvisa varje krav på kompensation i samband med personskador, sakskador eller incidenter som inträffar direkt eller indirekt på grund av sådan oaktsamhet.

Charge Amps AB lämnar inga garantier för informationens riktighet eller fullständighet. Tillverkaren kan inte hållas ansvarig för konsekvenser av att informationen följs. Charge Amps AB förbehåller sig rätten att ändra informationen i detta dokument utan föregående meddelande.

Den senaste versionen av dokumentet finns på www.chargeamps.com/sv/.

© Copyright Charge Amps AB. Alla rättigheter förbehålls. Det är strikt förbjudet att kopiera, ändra och översätta denna information utan föregående skriftligt tillstånd från Charge Amps AB.

Energimätare

EU-försäkran om överensstämmelse

CHARGE AMPS

chargeamps.com

MID module

EU Declaration of Conformity

Charge Amps AB (reg. no. 556897-7192)
Frösundaleden 2B, 169 75 Solna, Sweden

declares under our sole responsibility that the products

CA-MID-01, P/N 130582/XX*

CA-MID-01 DE, P/N 131627/XX*

are in conformity with the relevant Union harmonisation legislation 2014/32/EU, 2014/30/EU and 2011/65/EU.

Presumption of conformity is made based on applying the following harmonised/European standards:
EN 50470-1:2006, EN 50470-3:2006 and EN IEC 63000:2018

The notified body RISE, Research institutes of Sweden AB, NB 0402, issued the EU type-examination certificate 0402-MID-C600003 (Module B) and assessment decision 0402-MID-C600004 (Module D).

*XX is a two digit identification of the current sensor conversion ratio.

Place
Solna, Sweden

Date of issue
2025-02-11

Signature

Christoffer Svanberg
Chief Executive Officer
Charge Amps AB

1 Säkerhet

VIKTIGT! Läs alla instruktioner före installation!

- Produkten får endast installeras av en behörig elektriker och i enlighet med denna installations- och användarmanual.
- Stäng av strömmen med huvudströmbrytaren före installation eller underhåll.
- Automatisk återinkoppling av produktens skyddsanordningar är inte tillåten.
- Felaktig användning eller underlåtenhet att följa instruktionerna i denna installations- och användarmanual kan medföra risk för personskador.
- Nationella krav och begränsningar för installation och användning gäller.
- Använd endast produkten för att ladda kompatibla elfordon.
- Kontrollera att produkten inte har några synliga skador före användning.
- Försök aldrig reparera eller använda produkten om den är skadad.
- Kontrollera att produkten är i gott skick och att alla kablar är korrekt anslutna före användning.
- Sänk inte ned produkten i vatten, utsätt den inte för mekaniska stötar eller hård hantering och för inte in främmande föremål i någon del av produkten.
- Försök aldrig demontera produkten på något annat sätt än det som beskrivs i denna installations- och användarmanual.
- Se till att det inte finns några brandfarliga, explosiva, frätande eller brännbara material, kemikalier eller ångor i närheten av monteringsplatsen.
- Använd lyfthjälpmedel och rätt lyftteknik för att undvika muskelsträckningar eller ryggskador.
- Se till att inga kablar kläms eller hindrar frontkåpan från att stängas. Kontrollera att frontkåpan är låst när installationen är klar.
- Använd aldrig en adapter mellan ladduttaget och laddkabeln.
- Förlängningskablar får inte användas.
- Ägaren ansvarar för att informera användarna om laddstationens kompatibilitet.

I denna manual används begreppet instruerad person för vissa arbetsuppgifter. Med detta avses en person som har fått tillräckliga instruktioner av en behörig elektriker för att kunna identifiera elektriska risker och utföra dessa arbetsuppgifter på ett säkert sätt.

2 Tekniska data

Laddningsmod	Läge 3
Identifiering av laddningsplats för elfordon	
Energimätare	MID-certifierad trefasmätare för aktiv elenergi, en per uttag. Mätarens miljöklasser enligt direktiv 2014/32/EU, bilaga I: mekanisk miljö M2 (1.3.2) och elektromagnetisk miljö E2 (1.3.3).
Uttag	2 × typ 2-uttag, upp till 22 kW [1]
Märkspänning (U_n)	230/400 V
Isolationsmärkspänning (U_i)	250/400 V
Märkstötspänningshållfasthet (Uimp)	4 kV
Märkfrekvens (f_n)	50 Hz
Märkström (In, I_{nA})	63 A[2]
Märkström för utgående kretsar (I_{nc})	2 × 32 A
Märksammanlagringsfaktor (RDF)	0,984 (kan sänkas vid användning av lastbalansering)
Nominell villkorlig märkkortslutningsström (I_{cc})	6 kA
Jordfels- och överlastskydd	Inbyggt: 2 × CBR 32 A, typ A, $I_{\Delta n}$ = 30 mA, jordfels- och överlastskydd, IEC 60947-2 2 × RDC-DD, detektering av likfelsström, $I_{\Delta dc}$ = 6 mA, IEC 62955
Kortslutningsskydd	Inbyggd MCB 63 A, Z-karaktäristik, endast magnetisk utlösning, IEC 60947-2
Skydd mot elektriska stötar	Klass I
Typer av jordningssystem	TN/TT

Överspänningskategori	III
Föroreningsgrad	3
Elektromagnetisk kompatibilitet	Miljö B
Drifttemperatur	-30 °C till +45 °C
Höjd över havet	0 m till 2 000 m
IP-beteckning	IP55
Slagtålighetsklass	IK10
Mekanisk tålighet	Hög
Mått (B × D × H)	367 × 159 × 405 mm
Vikt	9 kg
Egenskaper för matning och utgång	Laddutrustning för växelströmsladdning av elfordon, fast ansluten till växelströmsnät
Utförande och monteringssätt	Kapslad, stationär utrustning avsedd för: – utanpåliggande montering på vägg, eller – stolpmontering med monteringstillbehör.
Typ av konstruktion	Fasta delar
Avsedd användning och tillgänglighet	För allmänheten, installation inomhus och utomhus med obegränsad åtkomst
Inkommande strömkabel, ytterdiameter	13 – 25 mm
Anslutningskapacitet	Max 16 mm^2 Cu
RFID	Typ: ISO/IEC 14443 typ A, MIFARE Classic Frekvensband: 13,553–13,567 MHz Max. RF-uteffekt: 31 dBm
Bluetooth	Typ: Bluetooth LE, certifierad enligt Bluetooth Core 6.0 Frekvensband: 2 402–2 480 MHz Max. RF-uteffekt: 16,36 dBm EIRP

Wi-Fi	Typ: IEEE 802.11a/b/g/n/ac/ax Frekvensband: 2 412–2 472 MHz; 5 150–5 350 MHz (endast inomhusprofil); 5 470–5 600 MHz och 5 650–5 725 MHz. Max. RF-uteffekt: 19,85 dBm EIRP (2,4 GHz), 20,77 dBm EIRP (5 GHz)
Mobilnätskommunikation	Typ: LTE Cat 1 bis (LTE-FDD) Band som stöds: B3, B7, B8, B20 och B28 Frekvensområde: 703–748, 832–862, 880–915, 1 710–1 785 och 2 500–2 570 MHz Max. RF-uteffekt: 25 dBm vid antennanslutningen SIM-kort: Förinstallerat nano-SIM (utbytbart).
LAN Ethernet 10Base-T/100Base-TX	2 × RJ45
Kommunikationsprotokoll	OCPP 1.6J, kan uppgraderas till OCPP 2.1 (när uppgradering av den inbyggda programvaran finns tillgänglig)
ISO 15118	HomePlug Green PHY – stöd för HomePlug AV och IEEE 1901 (högnivåkommunikation med fordonet). PLC-baserat gränssnitt till det anslutna elfordonet. Kompatibel med ISO 15118-1, ISO 15118-2, ISO 15118-3, ISO 15118-4, ISO 15118-5 och ISO 15118-20 enligt AFIR – förordning (EU) 2023/1804 om utbyggnad av infrastruktur för alternativa drivmedel.

[1] Laddningseffekten beror på yttre förhållanden, såsom omgivningstemperaturen och fordonsbatteriets laddningsnivå, samt eventuell aktiv lastbalansering eller schemalagd laddning. När båda uttagen används delas den tillgängliga strömmen mellan dem, med en maximal totalström på 63 A.

[2] Vid kedjeinstallation kan den inkommande strömmen vara upp till 63 A

3 Produktöversikt

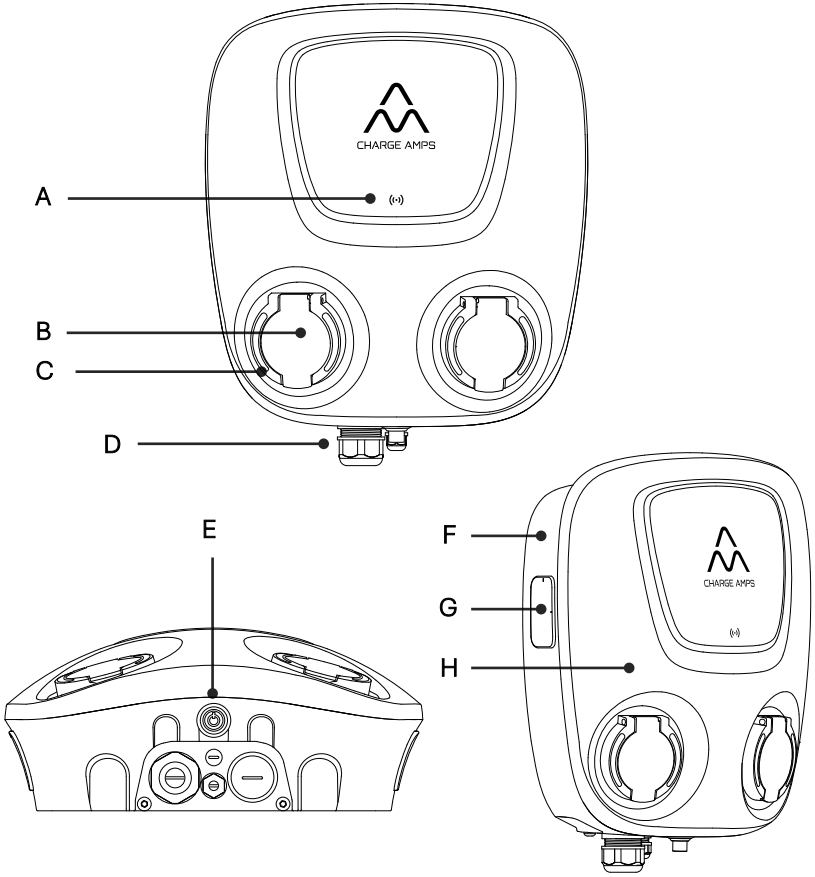

A	RFID-läsare och RFID-ljus	E	Cylinderlås
B	Ladduttag	F	Bakstycke
C	Uttagets ljus	G	Mätardisplay
D	Kabelföring: genomföringar för data- och strömkablar	H	Frontkåpa

3.1 Innehåll i förpackningen

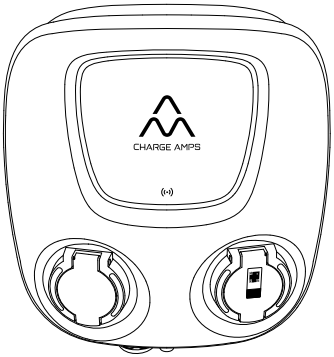

1 x Charge Amps Aura 2

1 x Charge Amps Aura 2-snabbguide

1 x tillbehörspåse med:

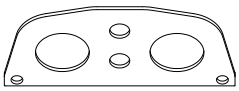

1 x kabelföring

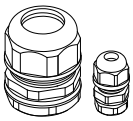

2 x M32
2 x M12
kabelförskruvningar



2 x M32-tätningsringar



2 x M6-skruvar



1 x M32-skruvplugg



2 x cylinder-nycklar



2 x M12 skruvpluggar

4 Före installation

Obs! Om Charge Amps Cloud ska användas rekommenderar vi att du skapar ett konto i Charge Amps Partner Portal innan du åker till installationsplatsen. Besök https://my.charge.space/partner

4.1 Rekommenderade verktyg

- Spårskruvmejsel, 3,0 mm
- Bitsförlängare och Torx T30-bit
- Borrmaskin och lämpliga borrar
- Multimeter
- Kabelskalare
- Mobiltelefon, surfplatta eller dator
- Crimptång för RJ45-kontakter (krävs endast vid LAN-installation)
- Elbil eller elbilssimulator för funktionsprov
- Installatören ska ha de verktyg och den provningsutrustning som behövs för att kontrollera att elinstallationen uppfyller tillämpliga lokala installationsbestämmelser.

4.2 Utrustning som tillhandahålls av installatören

- Tre rostfria M6-skruvar (A2 eller A4), minst 30 mm långa och med icke försänkt huvud. Tillhörande rostfria brickor får ha en diameter på högst 20 mm. Vid behov används väggpluggar som är lämpliga för monteringsunderlaget.
- Strömkabel dimensionerad för den valda produktens laddningskapacitet.
- Skärmad Ethernetkabel (krävs endast för LAN-anslutning).

4.3 Monteringskrav

- Undvik att montera Charge Amps Aura 2 i direkt solljus.
- Kontrollera att monteringsunderlaget klarar vikten av Charge Amps Aura 2 (9 kg) och de krafter som de anslutna kablarna utsätter det för.
- Installera inte Charge Amps Aura 2 i trånga utrymmen.
- Använd skruvar och vid behov pluggar som är lämpliga för monteringsunderlaget.
- Montera Charge Amps Aura 2 i upprätt läge.
- Rekommenderad monteringshöjd: 1,1–1,2 m över marken, mätt till ladduttagets centrum. Följ alltid tillämpliga nationella och lokala krav på monteringshöjd.

4.4 Elektriska krav

Obs! Följ alltid lokala bestämmelser för elinstallationer!

- Charge Amps Aura 2 måste anslutas till en fast installerad skyddsjord.
- Dra endast elkablar genom de avsedda kabelgenomföringarna.
- Kabeldragning och installation ska utföras enligt anvisningarna i **avsnitt 5.2**.
- Maximal matningsström vid kedjeinstallation är 63 A.

4.4.1 Skydd mot elektriska stötar och överströmmar

Charge Amps Aura 2 har inbyggt överströmsskydd. En dvärgbrytare (MCB) ger kortslutningsskydd, och en effektbrytare med inbyggt jordfelsskydd (CBR) för varje uttag ger överlastskydd.

Följande kortslutningsskydd är inbyggt:

- Dvärgbrytare (MCB): 63 A, Z-karaktäristik, endast magnetisk utlösning, IEC 60947-2.
  Ger kortslutningsskydd.

Varje uttag har följande inbyggda skyddsanordningar:

- Effektbrytare med inbyggt jordfelsskydd: CBR, 32 A, typ A, $I_{\Delta n}$ = 30 mA, IEC 60947-2.
  Ger jordfelsskydd av typ A och överlastskydd.
- Anordning för detektering av likfelström: RDC-DD, $I_{\Delta dc}$ = 6 mA, nominell slut- och brytförmåga I_m = 500 A IEC 62955.
  Detekterar likfelström.

I denna manual används beteckningen RCD som ett samlingsbegrepp för varje uttags jordfelsskydd av typ A i CBR-enheten och detektering av likfelström i RDC-DD-enheten. CBR-enheten ger även överlastskydd.

Anvisningar för återställning av de inbyggda skyddsanordningarna finns i **avsnitt 8.3**.

4.5 Internetåtkomst

Charge Amps Aura 2 har stöd för tre anslutningssätt till internet: LAN, Wi-Fi och LTE. Om flera anslutningssätt är konfigurerade används de i följande prioritetsordning:

1. LAN
2. Wi-Fi
3. LTE

Om det aktiva anslutningssättet inte ger internetåtkomst växlar Charge Amps Aura 2 automatiskt till nästa tillgängliga anslutningssätt.

4.5.1 LAN-anslutning

LAN rekommenderas för en så tillförlitlig internetanslutning som möjligt.

Använd en skärmad Ethernetkabel (STP).

4.5.2 Wi-Fi-anslutning

Charge Amps Aura 2 har stöd för Wi-Fi-nätverk på 2,4 GHz och 5 GHz. Kontrollera Wi-Fi-signalstyrkan på installationsplatsen med en app för Wi-Fi-analys för att säkerställa en stabil anslutning. Den mottagna signalstyrkan (RSSI) bör vara högre än -65 dBm.

Om signalstyrkan är otillräcklig kan du använda en Wi-Fi-förstärkare, flytta Wi-Fi-routern eller välja en annan installationsplats.

Myndighetskraven för Wi-Fi på 5 GHz skiljer sig mellan inomhus- och utomhusmiljöer. Aura 2 använder därför separata profiler: Indoor (inomhus) och Outdoor (utomhus). Profilvalet påverkar endast 5 GHz; 2,4 GHz påverkas inte.

Välj profil utifrån den fysiska installationsplatsen när du konfigurerar Wi-Fi i installatörsappen. Välj Indoor endast om Aura 2 är installerad i ett slutet utrymme inne i en byggnad. Välj Outdoor för utomhusmiljöer och öppna eller delvis öppna utrymmen. Outdoor är standardprofilen.

Vid utomhusinstallationer är de tillgängliga 5 GHz-kanalerna begränsade till kanaler som stöds för utomhusbruk. Kontrollera att det avsedda Wi-Fi-nätverket använder en kanal som stöds av profilen Outdoor. Konfigurera vid behov om Wi-Fi-åtkomstpunkten till en kanal som stöds av profilen Outdoor, eller använd ett 2,4 GHz-nätverk.

Mer information finns i vårt Help Center:

Help Center

www.chargeamps.com/sv/support/

4.5.3 LTE-anslutning

VIKTIGT! Även små ändringar av placeringen av Charge Amps Aura 2 kan ha stor inverkan på LTE-signalen.

Det går INTE att kedjekoppla 4G-anslutningen via de två RJ45-portarna på Charge Amps Aura 2.

Charge Amps Aura 2 har ett inbyggt LTE Cat 1 bis-modem med ett förinstallerat nano-SIM-kort som ger automatisk internetanslutning. Den första anslutningen till LTE-nätverket kan ta upp till tio minuter. LTE-signalstyrkan kan variera på grund av förändringar i mobilnäten, störningar, omgivningsförhållanden och installationsplats.

Om laddaren redan är installerad får SIM-kortet endast bytas av en behörig elektriker eller en instruerad person.

Så här byter du SIM-kort:

1. Om laddaren är ansluten till strömförsörjningen ska du stänga av laddaren med på/av-knappen. Om laddaren ännu inte är installerad går du vidare till steg 2.
2. Lås upp frontkåpan med den medföljande nyckeln och ta bort den. Koppla loss spiralkabeln och lägg frontkåpan på ett mjukt underlag som inte repar ytan.
3. Leta upp SIM-korthållaren på baksidan av frontkåpan. Notera hur det befintliga SIM-kortet är vänt.

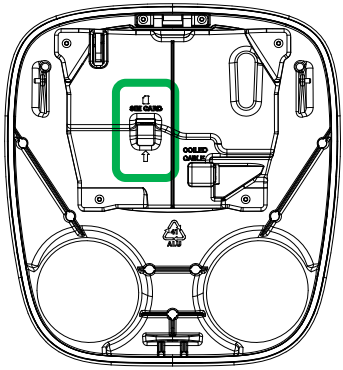

4. Tryck försiktigt in SIM-kortet så att det frigörs och ta sedan ut det.
5. Sätt i det nya nano-SIM-kortet åt samma håll och tryck in det tills det klickar på plats.

6. Om laddaren ännu inte är installerad fortsätter du enligt installationsanvisningarna. Om laddaren redan är installerad ansluter du spiralkabeln till frontkåpan och låter frontkåpan vila på bakstyckets nedre hakar. Se **avsnitt 5.2**, steg 9–10.
7. Starta laddaren med på/av-knappen. Vänta cirka 2-10 minuter tills laddaren har startat och uttagsindikatorerna lyser med fast grönt. Anslutningen till internet har upprättats när Net-indikatorn lyser blått, se **avsnitt 9.2.5**.*
8. Fäst försiktigt frontkåpan på gångjärnen. Se till att inga kablar sticker ut eller är i vägen för frontkåpan. Tryck därefter frontkåpan ordentligt mot bakstycket samtidigt som du trycker låscylindern uppåt. Om nyckeln sitter i låset vrider du den tills den kan tas ut.

*Kontakta support om laddaren inte ansluter till LTE-nätverket efter en omstart. Observera att laddaren prioriterar LAN och Wi-Fi framför LTE om dessa anslutningar är konfigurerade och ger internetåtkomst.

5 Installation

5.1 Montering

Obs! Installation får endast utföras av en behörig elektriker.

Frontkåpan och bakstycket är konfigurerade som ett par. Förväxla eller byt inte ut dem mot delar från en annan enhet.

1. Packa upp Charge Amps Aura 2 och kontrollera att den är i gott skick.
2. Lås upp frontkåpan med den medföljande nyckeln och vrid frontkåpan uppåt för att ta bort den. Lägg inte frontkåpan på ett oskyddat underlag, eftersom det kan orsaka repor och skav.

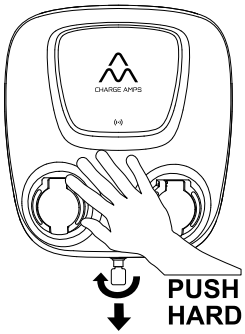

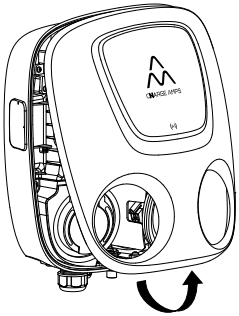

3. Kontrollera att underlaget är plant och markera monteringshålen. På ojämna underlag: täta hålen med väderbeständig utomhusfogmassa som passar den pulverlackerade ytan och väggmaterialet.

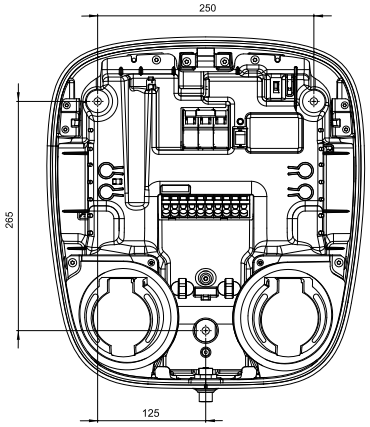

4. Montera bakstycket på väggen. Använd det inbyggda vattenpasset för att kontrollera att bakstycket sitter vågrätt.

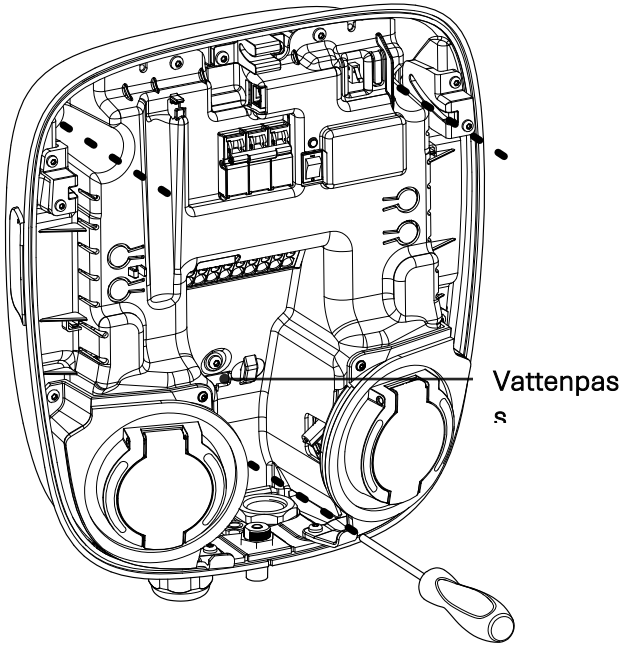

5.2 Kabelanslutning

VIKTIGT! Kontrollera att strömmen är avstängd med huvudströmbrytaren och att matningskabeln är spänningslös och frånkopplad från strömförsörjningen!

1. För in kabelföringens spets och vrid kabelföringen mot bakstycket. Fäst den med de två M6-skruvarna från tillbehörspåsen.

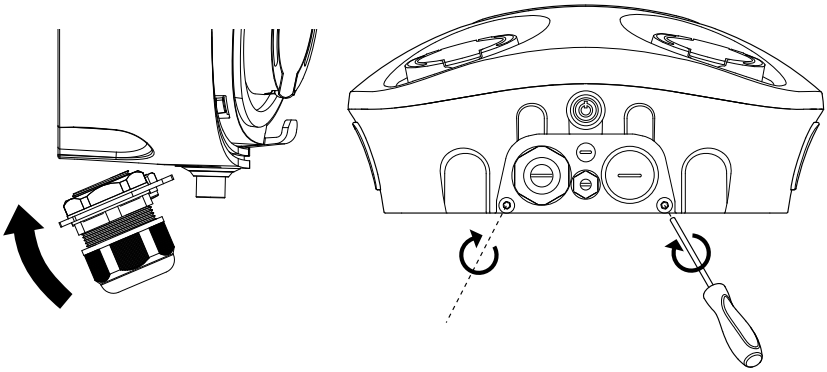

2. Montera kabelförskruvningarna utifrån strömkabelns diameter:
   Ø17–25 mm: Använd M32-förskruvning utan tätningsring.
   Ø13–17,5 mm: Använd M32-förskruvning med tätningsring.
3. Om LAN används monterar du kabelförskruvningarna för datakablarna och drar kablarna genom förskruvningarna innan du monterar RJ45-kontakterna.
4. Täta oanvända kabelgenomföringar med de medföljande pluggarna.
5. Dra strömkabeln genom kabelgenomföringen.
6. Skala av cirka 18 mm isolering från ledarnas ändar. Flertrådiga ledare måste förses med ändhylsor innan de ansluts till kopplingsplinten.

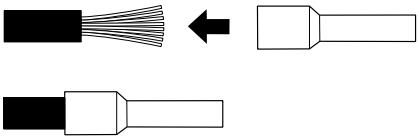

7. Anslut strömkabelns ledare till kopplingsplinten enligt kopplingsschemat nedan:

Enkelinstallation:

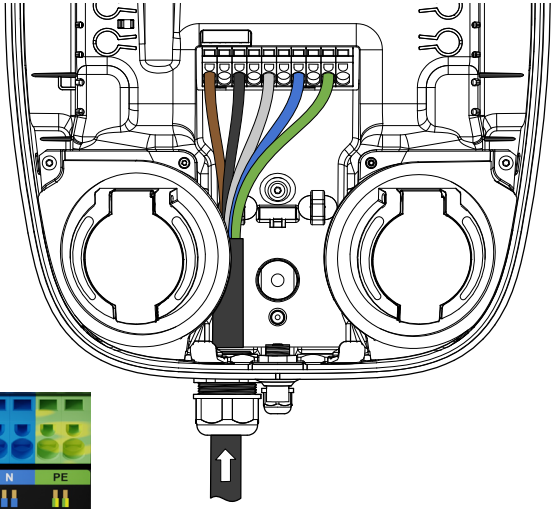

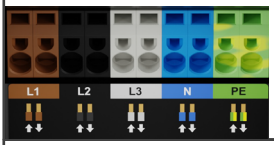

Kedjeinstallation:

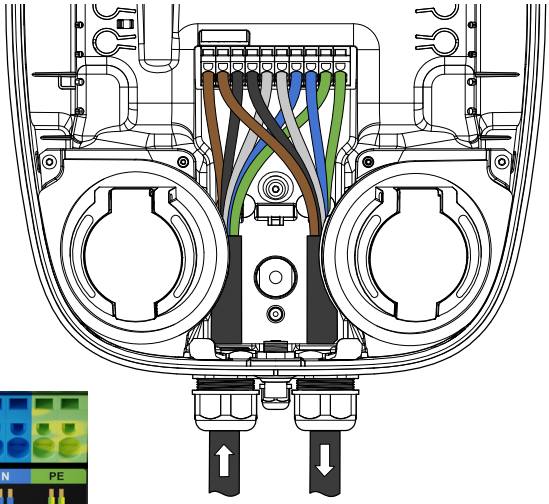

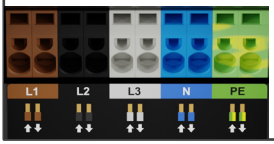

8. Om LAN-anslutning används drar du datakabeln genom kabelgenomföringen och ansluter den till RJ45-porten:

Enkelinstallation:

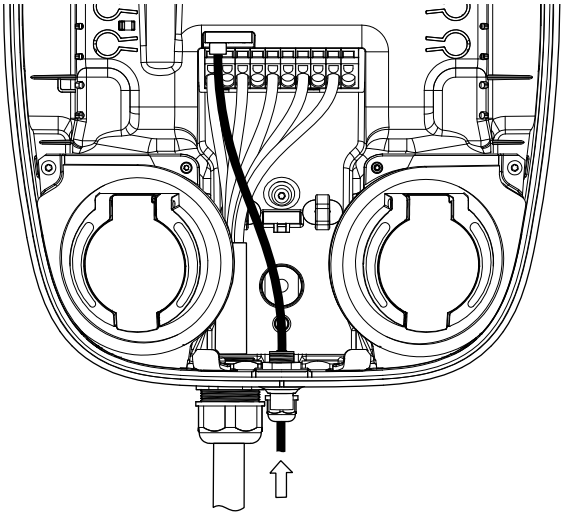

Kedjeinstallation:

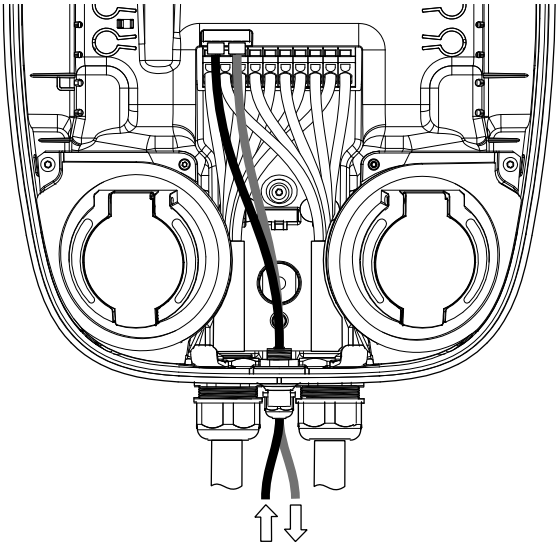

9. Anslut frontkåpan med spiralkabeln. Placera kabeln bakom dragavlastningsfliken i det markerade området.

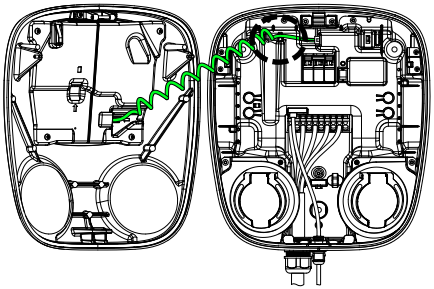

10. Låt frontkåpan vila på bakstyckets nedre hakar.

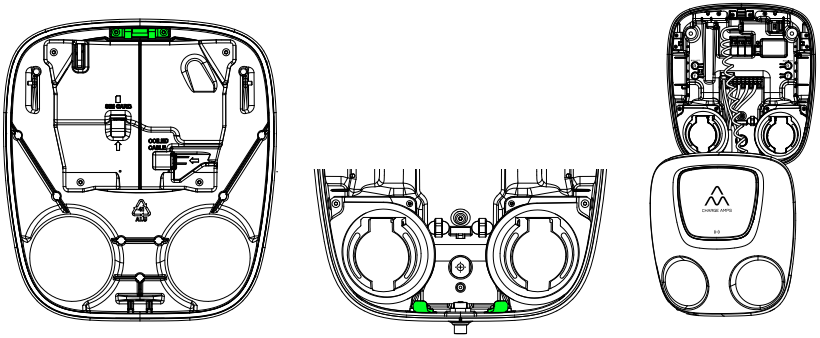

VIKTIGT! Kontrollera att alla ledare är ordentligt anslutna innan produkten spänningssätts. Kontrollera skyddsledarens kontinuitet genom att mäta mellan den inkommande PE-plinten och den avsedda jordningspunkten.

11. Slå på strömmen med huvudströmbrytaren.
12. Ställ den interna dvärgbrytaren (MCB) i läget ”ON”.

13. Tryck på på/av-knappen för att starta Charge Amps Aura 2. Vänta cirka 2 minuter tills uttagens ljus lyser med fast grönt sken innan du fortsätter.

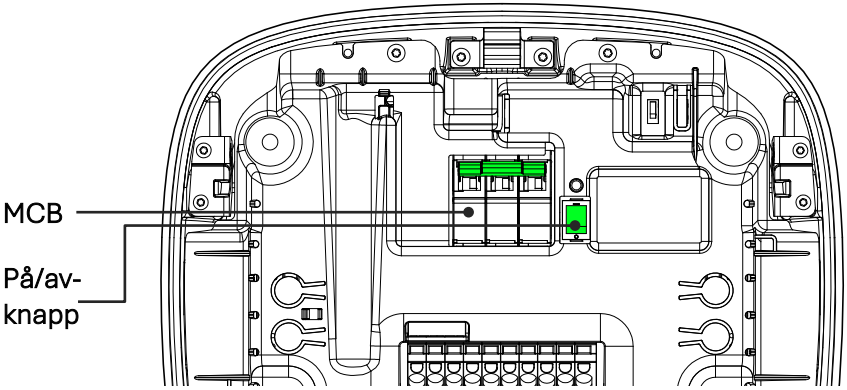

14. Låt frontkåpan vila på de nedre hakarna med spiralkabeln ansluten och utför steg 3–7 i **avsnitt 8.4** för att testa jordfelsskyddet (RCD). Fortsätt sedan med nästa steg nedan.
15. Fäst försiktigt frontkåpan på gångjärnen. Se till att inga kablar sticker ut eller är i vägen för frontkåpan.
    Tryck därefter frontkåpan ordentligt mot bakstycket samtidigt som du trycker låscylindern uppåt. Om nyckeln sitter i låset vrider du den tills den kan tas ut.

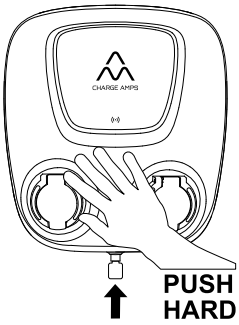

16. Genomför en provladdning med en elbil eller en elbilssimulator för att kontrollera laddningsfunktionen. Fabriksinställningarna medger provladdning innan laddaren har konfigurerats.

5.3 Stolpmontering

Charge Amps Aura 2 är kompatibel med Next Green Poleplate – Charge Amps Aura / Poleplate 330.

Vid stolpmontering ska stolpens insida tätas 5–10 cm under laddaren för att hindra insekter från att ta sig in i laddaren via stolpen. Se till att tätningen fyller alla mellanrum runt och mellan kablarna samt mellan kablarna och stolpens innervägg.
Använd kabeltätningsskum eller en tätningsmassa som är lämplig för installationsmiljön och kompatibel med stolpens material och kablarnas mantlar. Följ tätningsmaterialets tillverkaranvisningar.

Vi rekommenderar att monteringshålen tätas med en väderbeständig fogmassa för utomhusbruk som är lämplig för de pulverlackerade ytorna.

6 Konfiguration

6.1 Enhetskonfiguration i Charge Amps Installer **App**

> Obs! Bluetooth-gränssnittet för Installer App är tillgängligt i 60 minuter efter start. Om ingen anslutning upprättas inom denna tid måste du starta om Charge Amps Aura 2 för att aktivera Bluetooth igen.

Använd Charge Amps Installer App för att konfigurera elektriska inställningar och internetanslutning.

Google Play

App Store

Om Charge Amps Cloud används måste du följa stegen i **avsnitt 6.2** när enhetskonfigurationen i **avsnitt 6.1** är slutförd.

1. Öppna Charge Amps Installer App och följ instruktionerna på skärmen.
2. Välj ”Direct device configuration” (direkt enhetskonfiguration).
3. Anslut till Charge Amps Aura 2 på något av följande sätt:
    a. Skanna QR-koden.

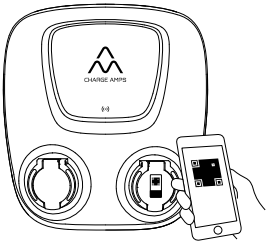

    b. Anslut via Bluetooth i appen och ange PIN-koden och serienumret (SERIAL) på den avtagbara QR-kodsetiketten.

4. Ta loss QR-kodsetiketten och fäst den på den avsedda platsen på snabbguidens framsida.
5. Följ instruktionerna i Installer App för att konfigurera laddenheten.
6. Om flera laddenheter installeras upprepar du steg 1–5 för varje enhet.
7. Om Charge Amps Cloud används som laddplattform går du till **avsnitt 6.2** för att slutföra installationen.

Obs! Innan du konfigurerar laddaren i Charge Amps Cloud måste du skapa ett partnerkonto i Partner Portal.

6.2 Konfiguration av Charge Amps **Cloud**

Partner Portal

https://my.charge.space/partner/

Använd installationsguiden för att konfigurera organisationer, lastbalansering, användare och administratörer.

För att kunna använda installationsguiden måste Charge Amps Aura 2 vara ansluten till internet och Charge Amps Cloud. Som standard ansluter den automatiskt via LTE.

Öppna installationsguiden på något av följande sätt:

a. Öppna den från skärmen som visas när enhetskonfigurationen har slutförts.
b. Logga in på Charge Amps Partner Portal och öppna installationsguiden.

Följ instruktionerna på skärmen.

Kontakta din leverantör eller molnleverantör om du har frågor som inte besvaras i denna manual.

Ytterligare support finns i vårt Help Center:
https://www.chargeamps.com/sv/support

7 Molnanslutning

Charge Amps Cloud är tillgängligt för Charge Amps Aura 2.

7.1 Charge Amps **Cloud**

Skapa ett konto i Charge Amps Cloud för att konfigurera, styra och hantera din laddare via vårt webbgränssnitt.

User Portal

https://my.charge.space/

Hantera laddaren, styr åtkomsten och övervaka laddningen.

Admin Portal

https://my.charge.space/admin/

För administratörer som hanterar gemensamma laddare, användare och energirapporter.

Partner Portal

https://my.charge.space/partner/

För installatörer som installerar och hanterar kundernas laddanläggningar.

7.2 Fullständig produktinformation

Besök produktsidan för Charge Amps Aura 2 för att ta del av all produktdokumentation.

Produktsida för Aura 2

https://www.chargeamps.com/sv/produkt/charge-amps-aura-2/

8 Användning

8.1 Charge Amps **App**

Ladda ned Charge Amps App för att styra laddaren, ändra inställningar samt aktivera smart laddning och schemaläggning.

Google Play



App Store



8.2 Laddning med och utan RFID-identifiering

8.2.1 Starta och avsluta laddning utan RFID-identifiering

Starta

1. Starta laddningen genom att ansluta laddkabeln till fordonet. Öppna uttagslocket och anslut laddkabelns stickpropp till laddstationens ladduttag.

Avsluta

2. Avsluta laddningen genom att koppla loss laddkabeln från fordonet och ta ut laddkabelns stickpropp ur laddstationens ladduttag.

8.2.2 Lägg till en RFID-tagg

Obs! Kontrollera att installatören har gett dig åtkomst till Charge Amps Admin Portal så att du kan hantera RFID-taggar.

Registrera RFID-taggen i Charge Amps Admin Portal och ge den behörighet att använda laddstationen.

https://my.charge.space/admin/login

8.2.3 Starta och avsluta laddning med RFID-identifiering

Starta

1. Anslut laddkabeln till fordonet.
2. Öppna uttagslocket och sätt i laddkabelns stickpropp i laddstationens uttag.
3. Håll en behörig RFID-tagg framför RFID-läsaren en kort stund. Vänta på godkännandet. Laddningen startar när fordonet och laddningsinställningarna tillåter det.

Om båda ladduttagen väntar på RFID-identifiering gäller godkännandet det fordon som anslöts senast.

Avsluta

Laddningen kan avslutas på något av följande sätt:

1. Koppla loss laddkabeln från fordonet. När laddstationens kabellås har frigjorts tar du ut laddkabelns stickpropp ur uttaget.
2. Håll samma RFID-tagg som du använde för att starta laddningen framför RFID-läsaren en kort stund.

8.3 Återställning av inbyggda skydd

Charge Amps Aura 2 har inbyggda skydd som avbryter laddningen vid jordfel, överlast eller kortslutning. Varje ladduttag har en egen effektbrytare med inbyggt jordfelsskydd (CBR) som skyddar mot jordfel och överlast. En gemensam dvärgbrytare (MCB) ger kortslutningsskydd för laddaren.

8.3.1 Återställa CBR efter jordfel eller överlast

Jordfel eller överlast indikeras genom att uttagets ljus lyser med fast rött sken.

CBR får endast återställas av en behörig elektriker eller en instruerad person.

Så här återställer du CBR:

1. Koppla loss laddkabeln från laddaren.
2. Kontrollera att uttagets ljus lyser med fast grönt sken, vilket visar att CBR har återställts.

Avbryt laddningen om CBR inte kan återställas eller löser ut igen. Felet kan bero på laddkabeln eller det anslutna fordonet. Kontakta installatören eller support om problemet kvarstår.

8.3.2 Återställa MCB efter kortslutning

Om den interna dvärgbrytaren (MCB) har löst ut går det inte att ladda från något av uttagen. Om orsaken till kortslutningen är okänd ska du kontakta en behörig elektriker innan du återställer MCB. Återställ aldrig MCB upprepade gånger om den löser ut igen.

MCB får endast återställas av en behörig elektriker eller en instruerad person.

Cylindernyckeln till Charge Amps Aura 2 behövs.

1. Lås upp frontkåpan med den medföljande nyckeln och öppna den enligt bilden. Håll i frontkåpan under återställningen.

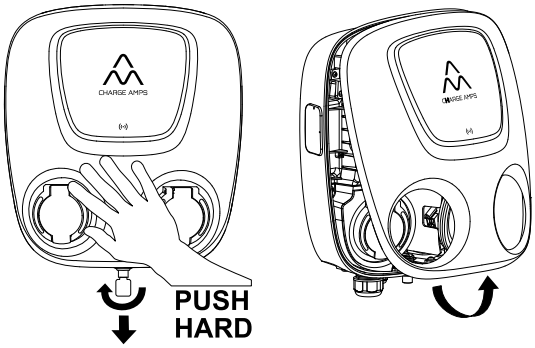

2. Kontrollera om MCB har löst ut. Återställ den i så fall genom att ställa den i läget ”ON”.

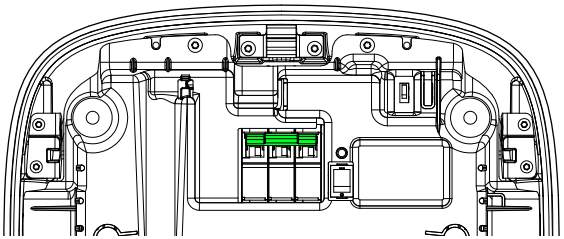

3. Kontrollera att spiralkabeln är ansluten till frontkåpan innan du sätter tillbaka kåpan. Sätt tillbaka frontkåpan och lås fast den. Kontrollera att laddaren återgår till normal drift. Kontakta en behörig elektriker om MCB löser ut igen.

8.4 Testa det inbyggda jordfelsskyddet (RCD)

Aura 2 testar automatiskt sitt inbyggda jordfelsskydd (RCD) omedelbart före varje laddning. Regelbunden provning med RCD-testknappen behövs därför endast om det krävs enligt nationella regler, föreskrifter eller operatörens rutiner för kontroll och underhåll.

Det inbyggda jordfelsskyddet (RCD) får endast testas av en behörig elektriker eller en instruerad person.

Utrustning som behövs:
- Cylindernyckel till Charge Amps Aura 2.
- En laddkabel och tillgång till en elbil eller en elbilssimulator.

Så här testar du jordfelsskyddet (RCD):

1. Lås upp cylinderlåset med den medföljande nyckeln och vrid frontkåpan uppåt för att ta bort den.

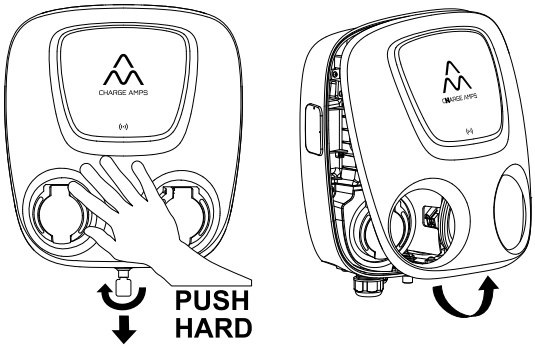

2. Låt spiralkabeln vara ansluten och låt frontkåpan vila på hakarna under ladduttagen.

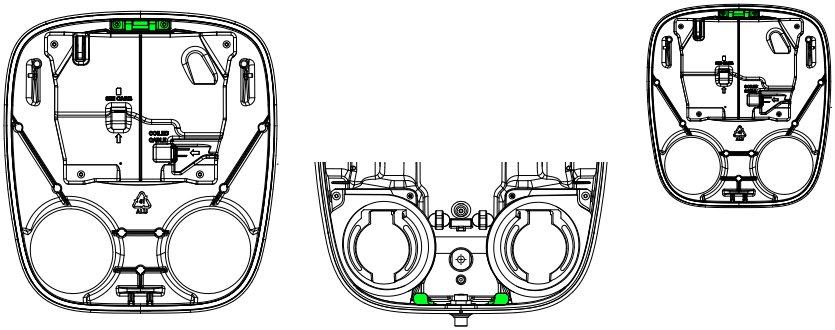

3. Anslut en elbil eller en elbilssimulator till det högra uttaget på Charge Amps Aura 2 med laddkabeln.

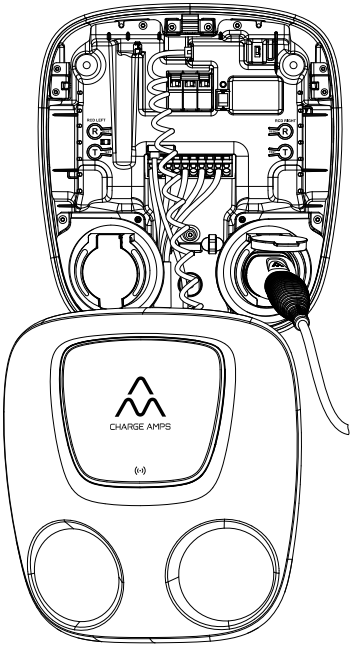

4. Om RFID-autentisering är aktiverad håller du en behörig RFID-tagg framför RFID-läsaren en kort stund för att starta laddningen.

5. När laddningen har startat trycker du på den högra RCD-testknappen.

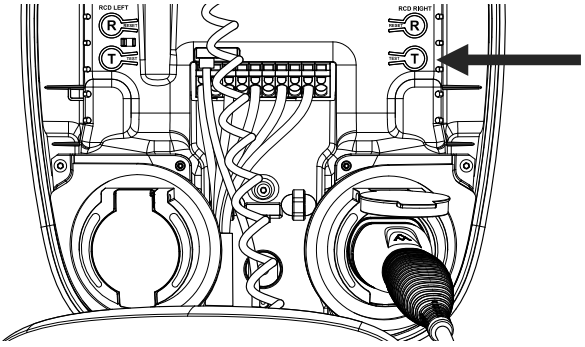

Laddningen avbryts och uttagets ljus lyser med fast rött sken, vilket visar att jordfelsskyddet (RCD) har löst ut.

6. Återställ jordfelsskyddet (RCD) genom att koppla loss laddkabeln från laddaren. Kontrollera att uttagets ljus lyser med fast grönt sken.

7. Upprepa steg 3–6 för det vänstra uttaget och använd dess RCD-testknapp.

8. Fäst försiktigt frontkåpan på gångjärnen. Se till att inga kablar sticker ut eller är i vägen för frontkåpan.
   Tryck därefter frontkåpan ordentligt mot bakstycket samtidigt som du trycker låscylindern uppåt. Om nyckeln sitter i låset vrider du den tills den kan tas ut.

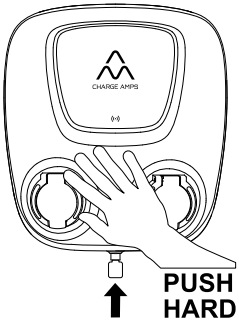

Sluta använda det berörda uttaget och kontakta installatören eller support om testresultatet avviker från beskrivningen ovan.

8.5 Kabellås

Laddkabeln låses automatiskt fast i laddaren under laddning.

Laddaren kan konfigureras så att laddkabeln är permanent låst, även när ingen laddning pågår.

Vid strömavbrott frigörs kabellåset automatiskt, om inte permanent kabellåsning är aktiverad.

Konfigurera permanent kabellåsning i Charge Amps App eller i User Portal, Admin Portal eller Partner Portal:

User Portal

https://my.charge.space/

Hantera laddaren, styr åtkomsten och övervaka laddningen.

Admin Portal

https://my.charge.space/admin/

För administratörer som hanterar gemensamma laddare, användare och energirapporter.

Partner Portal

https://my.charge.space/partner/

För installatörer som installerar och hanterar kundernas laddanläggningar.

9 Displayer och indikatorer

9.1 Mätardisplay

Symbol	Beskrivning
LR-SW: 2.2 43ECD8A IMP/kWh: 1000 Total energy: 9999999 kWh	Visar den totala energin (kWh) som Charge Amps Aura 2 har tagit emot för uttaget på samma sida som mätardisplayen.
IMP/kWh: 1000	Impulser per kWh
S/N: ABC0123456789	Energimätarens serienummer
LR-SW: 2.2 CRC: 43ECD8A2	Version och CRC för rättsligt relevant programvara
LNR-SW: 3.3 CRC: 66585487	Version och CRC för programvara som inte är rättsligt relevant

9.2 Ladduttagens ljussignaler

9.2.1 Allmänt

Status	Uttagets ljus	RFID-ljus*
Startar	Vit ljussekvens	Fast vitt sken
Klar för laddning	Fast grönt sken	Fast vitt sken**
Väntar på laddkabel efter godkännande	Pulserande vitt sken	Fast vitt sken
Laddar	Pulserande blått sken	Fast vitt sken
Laddningen slutförd eller pausad av fordonet	Fast gult sken	Fast vitt sken
Laddningen pausad av laddaren	Fast blått sken	Fast vitt sken

Att fordonet har pausat laddningen innebär inte nödvändigtvis att batteriet är fulladdat.

9.2.2 Verifiering av RFID-tagg

Status	Uttagets ljus	RFID-ljus*
Väntar på RFID-tagg	Fast grönt sken	Pulserande vitt sken
Verifiering av RFID-tagg pågår	Uttagets ljus är oförändrat	Pulserande vitt sken
RFID-tagg godkänd	Uttagets ljus är oförändrat tills laddningsstatusen ändras.	Kort grönt sken som tonar ut
RFID-tagg ej godkänd	Uttagets ljus är oförändrat	Två röda blinkningar

9.2.3 Övrigt

Status	Uttagets ljus	RFID-ljus
Fel	Upprepade dubbla röda blinkningar	Fast vitt sken
Jordfel eller överlast upptäckt	Fast rött sken	Fast vitt sken
Uppdatering av inbyggd programvara pågår	Pulserande gult sken	Släckt
Uttaget är inte tillgängligt för laddning	Släckt	Beror på det andra uttaget; släckt när båda uttagen är otillgängliga

* RFID-ljuset är gemensamt för båda uttagen. Indikeringen kan ändras vid aktivitet eller fel i något av uttagen.

** När båda uttagen är konfigurerade för laddning utan RFID-godkännande är RFID-ljuset släckt i klarläget.

9.2.4 Strömindikator

Status	MCB	Strömindikator
Strömmen är på	Till	Fast grönt sken
Säkringen som skyddar elektroniken måste bytas. Kontakta teknisk support.	Till	Fast rött sken

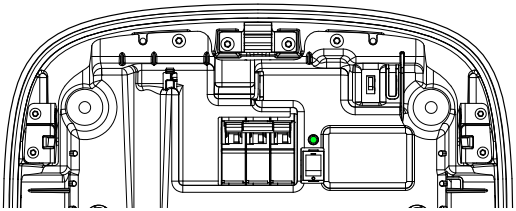

9.2.5 Statusindikatorernas ljussignaler

Charge Amps Aura 2 har en panel med statuslysdioder under frontkåpan. Lysdioderna visar elektronikens och anslutningarnas status. Indikeringarna beskrivs i tabellen nedan.

Lysdiodindikering	Beskrivning
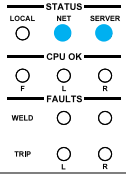	**STATUS** Local*: Släckt – reserverad för framtida användning. Net*: Blått = ansluten till internet. Server*: Blått = ansluten till en OCPP-server.
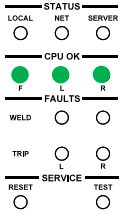	**CPU OK** F*: Blinkande grönt = frontkåpans processor fungerar. Fast grönt sken/släckt = fel L: Blinkande grönt = vänster uttags processor fungerar. Fast grönt sken/släckt = fel R: Blinkande grönt = höger uttags processor fungerar. Fast grönt sken/släckt = fel Vid fel kontrollerar du att frontkåpan är ansluten och startar sedan om laddaren. Kontakta support om felet kvarstår.
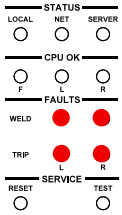	**FAULTS** WELD: Släckt = OK, rött = fel, kontakta support. TRIP: Släckt = OK, rött = RCD eller MCB har löst ut. Återställ skyddet, se **avsnitt 8.3**.
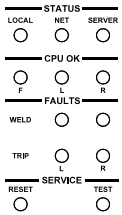	**SERVICE(tryckknappar)** RESET: Reserverad för framtida användning. TEST: Reserverad för framtida användning.

* Endast tillgängligt när frontkåpan är ansluten.

10 Regelbundet underhåll

Obs! Spraya aldrig vatten eller någon annan vätska direkt på produkten.

- Kontrollera att ladduttagen inte är skadade.
- Rengör utsidan med en ren, torr trasa.
  Använd inte tvätt- eller rengöringsmedel på någon del av produkten.
- Charge Amps Aura 2 testar automatiskt sitt inbyggda jordfelsskydd (RCD) omedelbart före varje laddning. Regelbunden provning med RCD-testknappen behövs därför endast om det krävs enligt nationella regler, föreskrifter eller operatörens rutiner för kontroll och underhåll. Anvisningar för hur RCD-testknappen används finns i avsnitt 8.4.

11 Demontering

Obs! Demontering får endast utföras av en behörig elektriker! Följ alla tillämpliga nationella elinstallationsbestämmelser.

1. Stäng av strömmen med huvudströmbrytaren uppströms om Charge Amps Aura 2.
2. Öppna frontkåpan, se **avsnitt 5.1**.
3. Koppla loss LAN- och strömkablarna.
   En spårskruvmejsel behövs för att koppla loss strömkablarna från kopplingsplinten. För in skruvmejseln i respektive frigöringsöppning, markerad nedan, för att lossa ledarna från kopplingsplinten. Lossa kabelförskruvningarnas grepp om kablarna och dra ut strömkablarna. Isolera de frilagda kabeländarna.

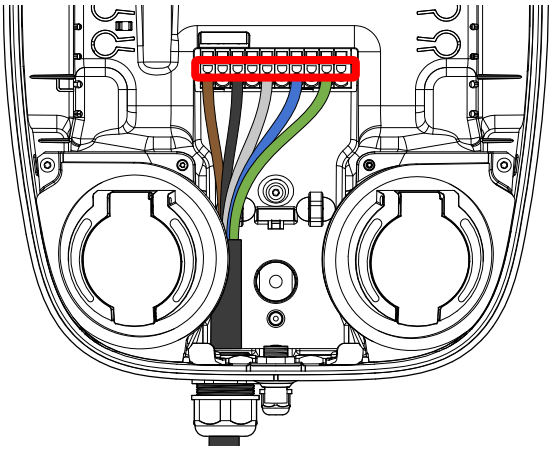

4. Stötta laddaren ordentligt när du tar bort monteringsskruvarna så att den inte faller ned.

12 Produktsupport och service

Kontakta din leverantör eller molnleverantör om du har frågor som inte besvaras i denna manual.

Besök Charge Amps Help Center för service, reparationer och ytterligare support:

Help Center

www.chargeamps.com/sv/support/

13 Garanti

På Charge Amps utvecklar vi laddlösningar med fokus på kvalitet, hållbarhet och genomtänkt design. Därför har din laddstation från Charge Amps 5 års garanti.

Skanna QR-koden eller besök länken nedan för fullständiga garantivillkor och information om hur du gör ett garantianspråk.

www.chargeamps.com/sv/garantipolicy/

www.chargeamps.com

Charge Amps AB (publ)
Frösundaleden 2B, 8:e vån.
SE–169 75 Solna, Sverige

Dok. Nr: 131930
Rev. 1.0

© Copyright Charge Amps AB.
Alla rättigheter förbehålls